POZOS DE REGISTRO PARA TUBERIA DE Di ⩽ 400 mm. Y 1,75 < H ⩽ 3,50 m.

TIPO – 2

SECCION A–A
ESCALA 1:20

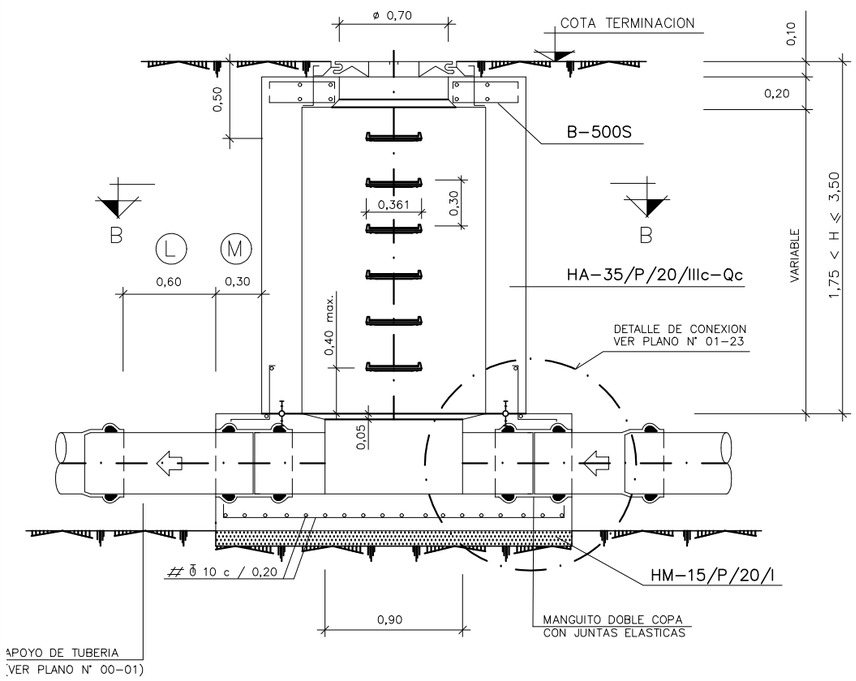

SECCION C–C
ESCALA 1:20

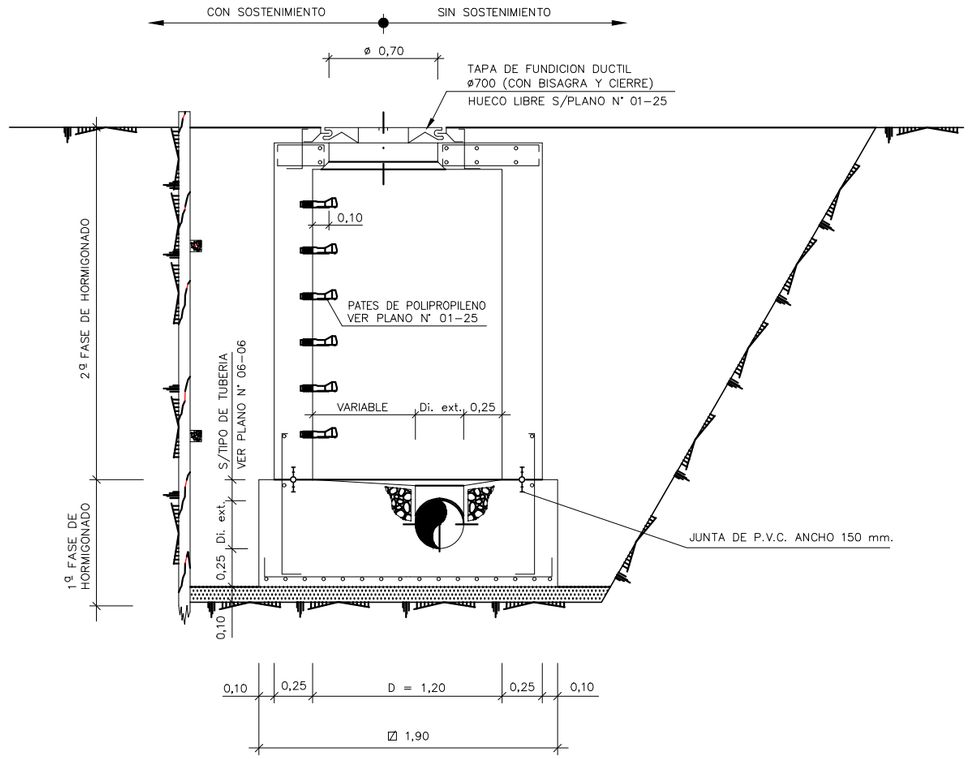

NOTAS :

- VER ACABADOS DE PARAMENTOS EN PLANO Nº 01-06
- VER DETALLES DE ARMADURAS EN BOQUILLAS EN PLANO Nº 02-02
- VER DETALLES DE ARMADURAS EN ZAPATAS EN PLANO Nº 02-02

FONDOS CON CAMBIO DE ALINEACION
ESCALA 1:20

Θ° ⩽ 45°	D	1,20 m.
	d	0,25 m. (DISTANCIA FIJA)
	R_2	$B \circ \operatorname{cosec} \frac{\Theta°}{2}$
	A	$0{,}25 + \frac{Di}{2} \left[\left(R_2 - \frac{Di}{2} \right) \left(\sec \frac{\Theta°}{2} - 1 \right) \right]$

Θ° > 45°	D	1,20 m.
	d	0,25 m. (DISTANCIA FIJA)
	R_1	$B \circ \operatorname{cosec} \frac{\Theta°}{2}$
	A	$0{,}25 + \frac{Di}{2} + \left[\left(R_1 + \frac{Di}{2} \right) \left(\sec \frac{\Theta°}{2} - 1 \right) \right]$

SECCION B–B
ESCALA 1:20

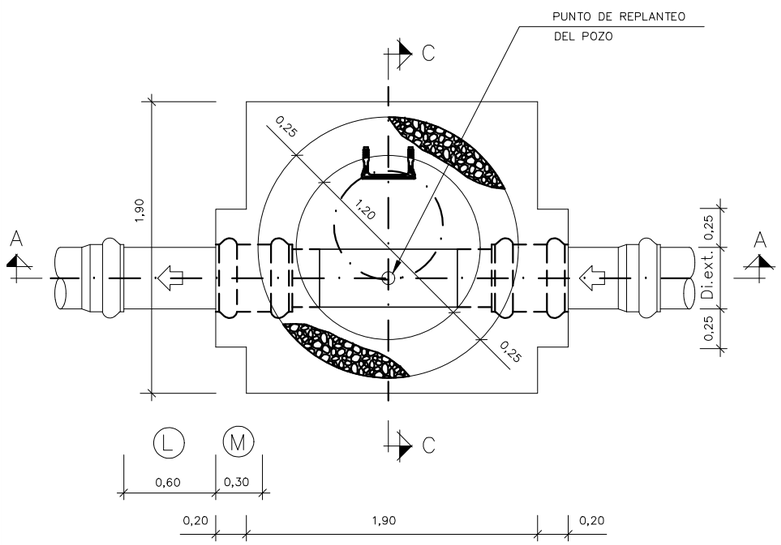

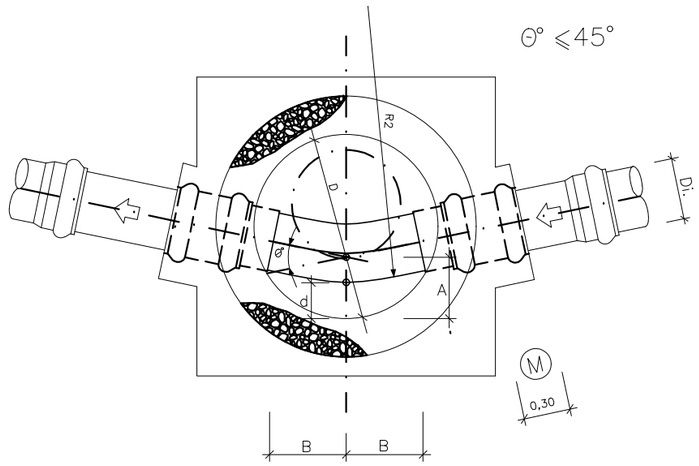

0° a 45°	B	0,50 m.

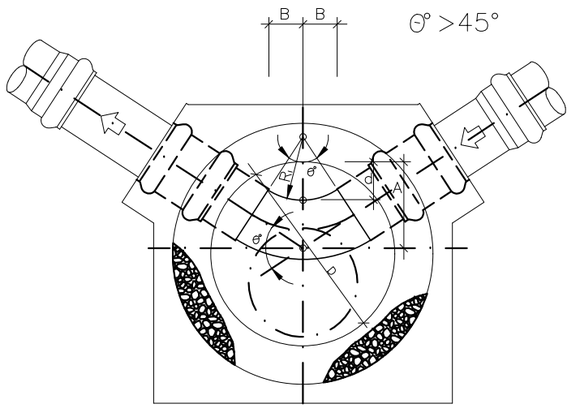

45° a 67° 30'	B	0,35 m.
67° 30' a 78° 45'	B	0,30 m.
78° 45' a 90°	B	0,28 m.

OHARRAK:
NOTAS:

EJECUCION DE LOS ENCOFRADOS :

EN LAS ZONAS INFERIORES DE LAS CHIMENEAS DE ACCESO CIRCULARES DE ø 600 Y ø 900, SE MATARAN LAS ARISTAS VIVAS POR MEDIO DE LA COLOCACION EN EL ENCOFRADO DE UNOS BERENJENOS DE 50x50 mm. DE LADO.

EN LA SUJECION DE LOS ENCOFRADOS NO SE ADMITIRA USAR EL SISTEMA TRADICIONAL DE LATIGUILLOS, SE ARRIOS–TRARAN AMBOS PARAMENTOS CON UN CONJUNTO DE ANCLA–JE IMPERMEABLE, UNA VEZ HORMIGONADO EL PARAMENTO, SE RECUPERARAN LOS CONOS Y SE SELLARAN LOS HUECOS DEJADOS CON UN MORTERO SIN RETRACCION.
LA MADERA A USAR EN LOS PARAMENTOS INTERIORES DE LOS POZOS SERA CEPILLADA Y CANTEADA Y NO SE ADMITI–RAN MAS DE TRES (3) PUESTAS DE LA MISMA.
LOS POZOS Y CHIMENEAS DE ACCESO CUYA SECCION EN PLANTA SEA CIRCULAR, SE PODRAN EJECUTAR CON ENCO–FRADOS METALICOS.
PARA LA CORRECTA COLOCACION DE LAS ARMADURAS Y GARANTIZAR EL RECUBRIMIENTO DE LAS MISMAS SE USARAN SEPARADORES ENTRE LOS ENCOFRADOS Y LAS BARRAS.

HORMIGONADO :

LOS POZOS SE HORMIGONARAN POR FASES. LA PRIMERA SE–RA LA COMPRENDIDA ENTRE EL HORMIGONADO DE LIMPIEZA Y LA PARTE INTERIOR DEL POZO HASTA EL PUNTO DESDE EL CUAL SE DEFINE LA PROFUNDIDAD DEL MISMO, CADA VEZ QUE HAYA UN CAMBIO DE SECCION SERA UNA NUEVA FASE DE HORMIGONADO.

ESTANQUEIDAD :

ENTRE LA PRIMERA Y SEGUNDA FASE DE HORMIGONADO SE COLOCARA, EN TODOS LOS CASOS, UNA JUNTA DE ES–TANQUEIDAD DE P.V.C. DE 150 mm. DE ANCHO.
SIEMPRE QUE SE PRODUZCA UN CAMBIO DE FASES EN EL HORMIGONADO POR DEBAJO DEL NIVEL FREATICO EXISTENTE SE COLOCARA UNA NUEVA JUNTA DE ESTANQUEIDAD.

SOLERAS INTERIORES :

LOS CANALES DE CONTINUIDAD EN EL INTERIOR DE LOS PO–ZOS SE DISPONDRAN CON IDENTICO GRADIENTE QUE EL DE LAS TUBERIAS QUE CONFLUYEN EN EL.
SI LOS DIAMETROS SON DIFERENTES SE DISPONDRAN CON–FORME A UNA ZONA DE ACUERDO ENTRE LOS DOS DIAME–TROS.

UNION DE TUBERIAS A LAS OBRAS DE FABRICA :

LAS TUBERIAS QUE CONFLUYEN EN UN POZO SE CONSTRU–IRAN, EN TRAMO HASTA LA PRIMERA JUNTA, MONOLITICA–MENTE CON LA PROPIA OBRA DEL POZO, EMPOTRANDOLAS EN LA SOLERA DE ESTE MEDIANTE LA OPORTUNA PROLON–GACION DE LA MISMA.
LA LONGITUD (M) DESDE LA PARED EXTERIOR DEL POZO HASTA LA PRIMERA JUNTA SERA EL MAYOR DE LOS VALORES SIGUIENTES :

Di./2 o 300 mm.

DISTANCIA (L) ENTRE JUNTAS FLEXIBLES :

LA DISTANCIA (L) ENTRE LA PRIMERA Y SEGUNDA JUNTAS FLEXIBLES EN TUBERIAS UNIDAS A OBRAS DE FABRICA, NO PODRA EXCEDER DE 1,5 VECES EL DIAMETRO INTERIOR NI SER MENOR DE 600 mm.

PARAMETROS DE DISEÑO :

–RECUBRIMIEMTO DE ARMADURAS :
- AMBIENTE IIIc/Qc ..... 50 mm.
- AMBIENTE IIIa ..... 40 mm.
- AMBIENTE IIa ..... 35 mm.

–COEFICIENTES DE CALCULO :
- γ_g = 1,50 (ACCIONES PERMANENTES)
- γ_q = 1,60 (ACCIONES VARIABLES)
- γ_c = 1,50 (HORMIGONES)
- γ_s = 1,15 (ACEROS)

MATERIAL DE RELLENO DEL TRASDOS :

EN LOS CALCULOS SE HA SUPUESTO LA UTILIZACION DE UNA GRAVA BIEN GRADUADA CON DENSIDAD OPTIMA DE 1.8 T/m³ Y UN ANGULO DE ROZAMIENTO INTERNO φ = 35°. CASO DE NO OBTENERSE DICHOS VALORES MINIMOS SE TOMARAN LAS PRECAUCIONES NECESARIAS SEGUN ORDENE EL INGENIERO DIRECTOR, PARA NO REDUCIR LA SEGURIDAD DE LA OBRA.

ZUZENKETAK:
CORRECCIONES:

DATA FECHA	ZUZENKETA CORRECCION	IZENA NOMBRE

Bilbao Bizkaia Ur Partzuergoa
Consorcio de Aguas Bilbao Bizkaia

Zerbitzu Teknikoak
Iraunkortasun, Teknologia eta Berrikuntzako Zuzendariordetza
Servicios Técnicos
Subdireccion de Sostenibilidad, Tecnología e Innovación

Proiektuaren egilea / Autor del proyecto: DÑA. MÓNICA CAMPO RENEDO (Izp./Fdo.: INGENIERO C., C. Y P.)
Proiektuaren zuzendaria / Director del proyecto: Izp./Fdo.: DON. UNAI GARCÍA AGIRRE

Eskalak / Escalas: 1:20
A-3 Originalak / Originales
0,4 0 0,8 m.
Grafikoa / Grafica

Proiektuaren izenburua / Título del proyecto: **AMPLIACIÓN Y MEJORA DEL DESARENADO DE LA E.D.A.R GALINDO**

Data / Fecha: JULIO - 2023

Planoaren izenburua / Título del plano: BOMBEO DE GRASAS
POZO DE REGISTRO TIPO 2
PLANTA, SECCIONES Y DETALLES

200-S-23
P-100402